IDM640 - 8A INTELIGENTNÝ STUPEŇ POHONU

4608008040
IDM640-8EI Inteligentné ovládanie 80V 8A Encoder CAN

- Až 640W, 8A nepretržitý 16A špičkový, 12-80VDC
- DC, Brushless alebo krokový motor s rovnakým ovládaním
- Komunikácia cez RS232 a TML-CAN alebo CANopen
- Môže fungovať ako rozhranie RS232 na CAN
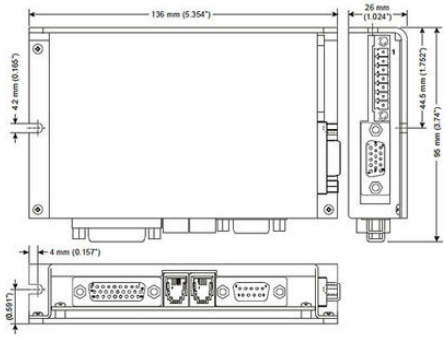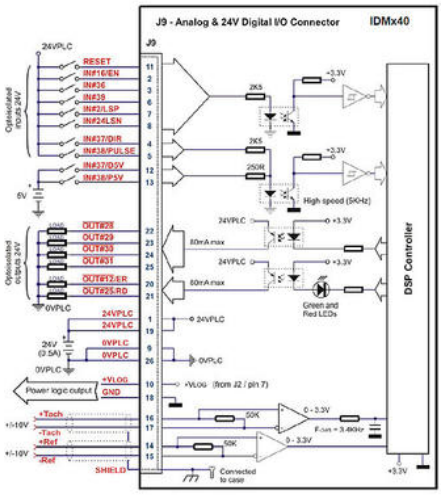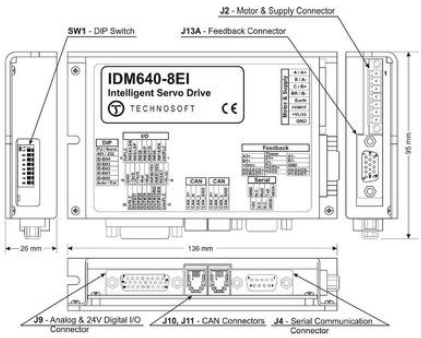
POPIS PRODUKTU